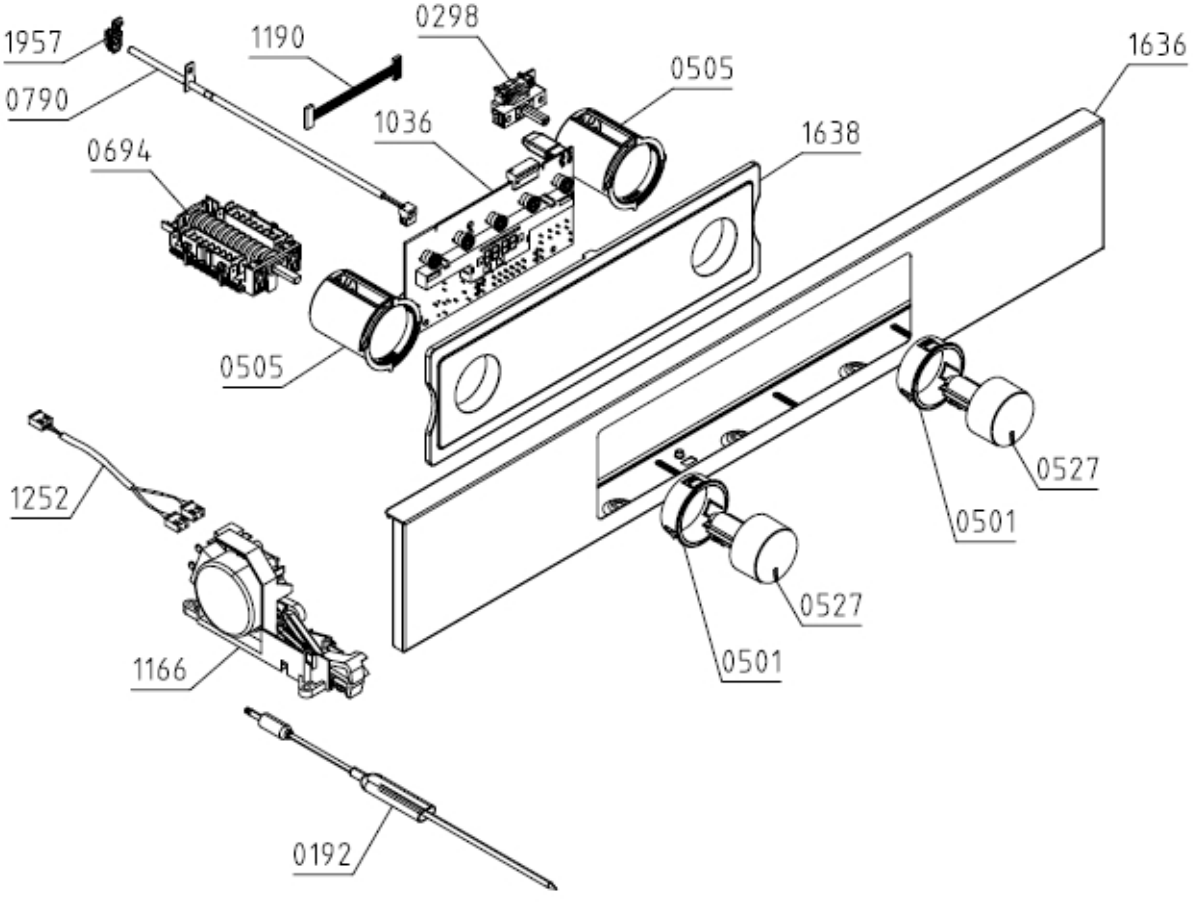
1957
0790
1190
0298
0505
1036
1638
1636
0694
0505
0527
0501
1252
0527
0501
1166
0192

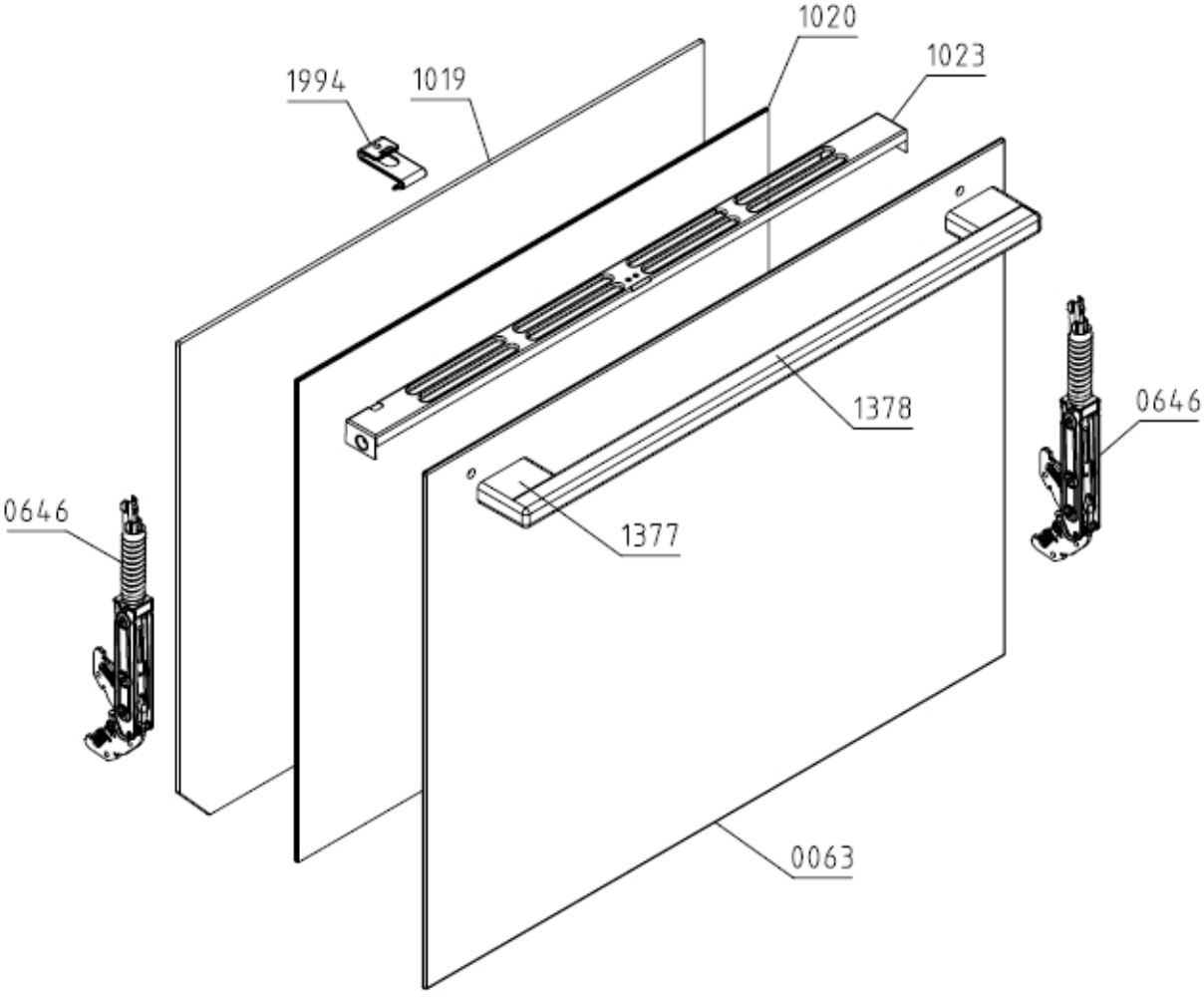
1020
1023
1994
1019
1378
0646
0646
1377
0063

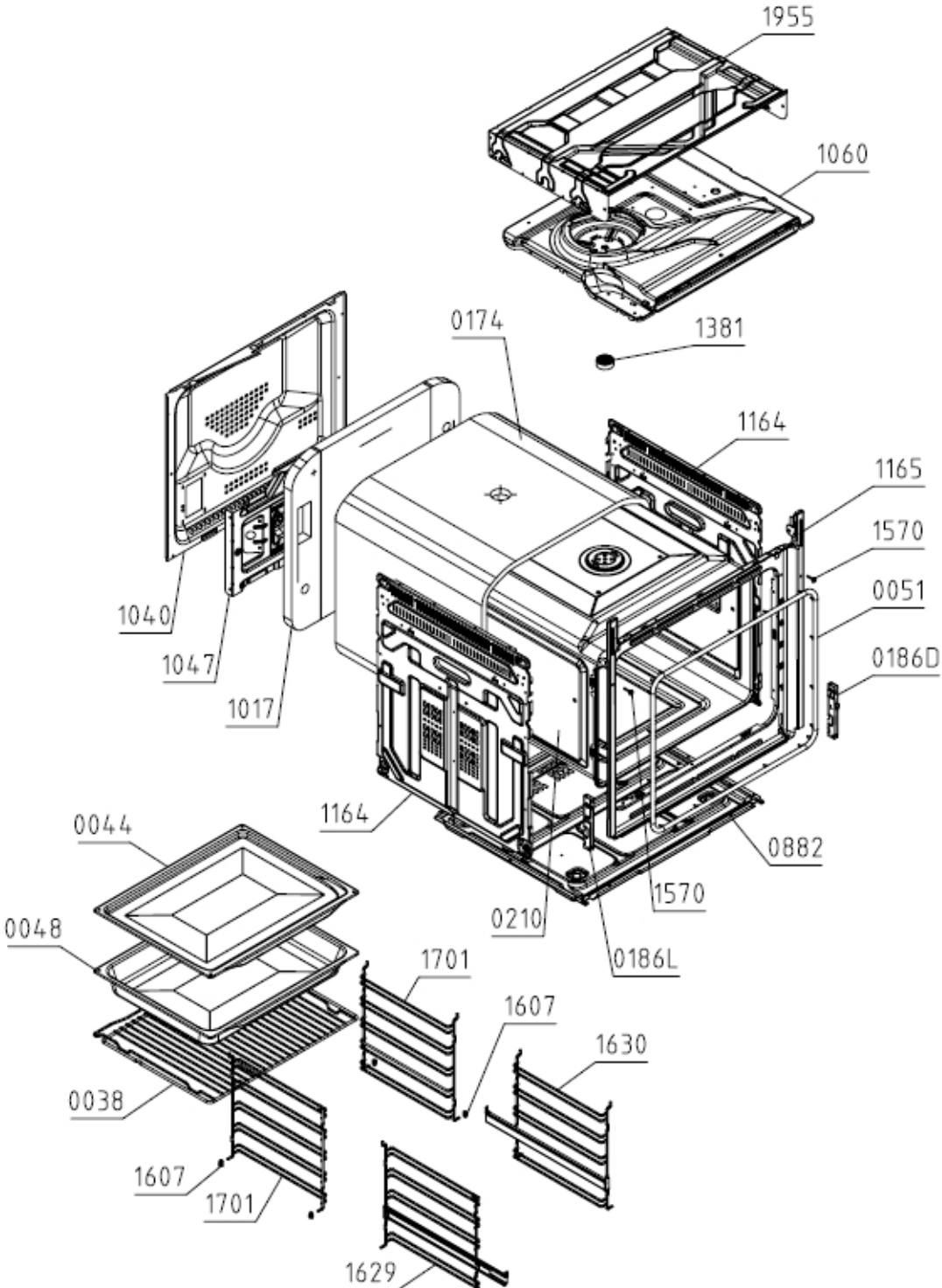
1955
1060
0174
1381
1164
1165
1570
0051
0186D
1040
1047
1017
1164
0882
1570
0210
0186L
0044
0048
1701
1607
1630
0038
1607
1701
1629

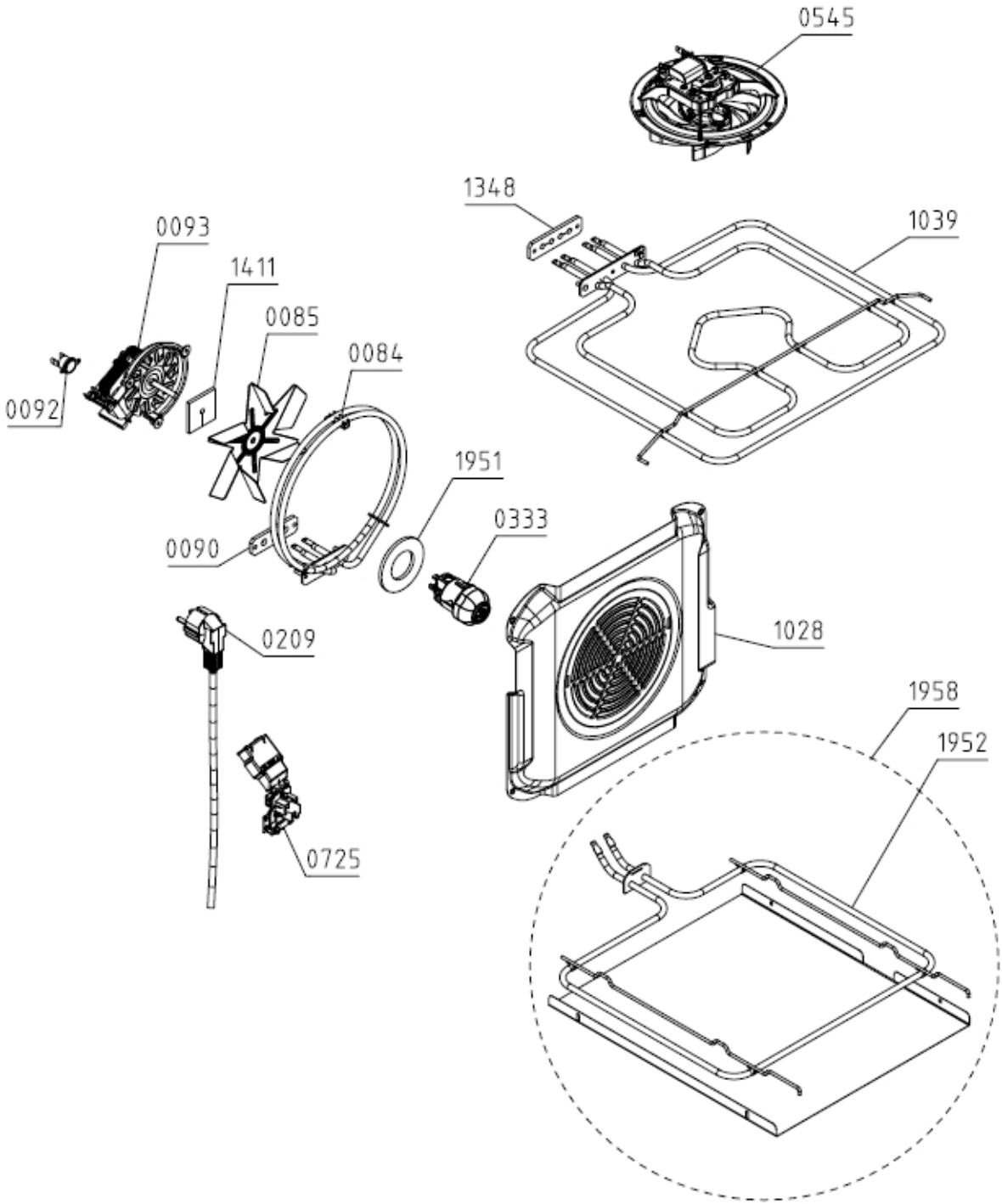
0545
1348
1039
0093
1411
0085
0084
0092
1951
0333
0090
0209
1028
1958
1952
0725